H 57
Sessel

Gestalter: Herbert Hirche, 1957

Zum Anlass des 100. Geburtstages von Herbert Hirche 2010 haben wir uns in seinem Wohnhaus in Stuttgart umgesehen. Inmitten der wunderschönen alten Möbel aus den fünfziger und sechziger Jahren hat uns der Prototyp eines Sessels für die berühmte Ausstellung ›Interbau 1956‹ in Berlin begeistert – der Sessel H 57.

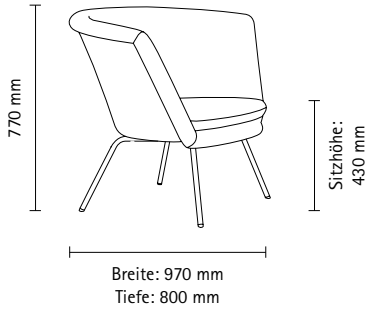

Sessel	**Gestell**	
Gestell Stahlrohr, pulverbeschichtet oder verchromt Kunststoffgleiter schwarz oder Filzgleiter, wechselbar	**pulverbeschichtet**	**verchromt**
Hartschaum mit Polsterschaum belegt, Sitzkissen	● schwarz RAL 9005	◐ chrom
970 × 800 × 430 / 770		

Polsterung			
Weißpolster		•	•
Stoffgruppe 1	Salz & Pfeffer, Facet	•	•
Stoffgruppe 2	Sera	•	•
Stoffgruppe 3	Velours grün, earth, Hallingdal 65, Clay, Zero	•	•
Stoffgruppe 4	kvadrat Gentle 2, Vidar 4	•	•
Leder	Veloursleder, Glattleder	•	•